УДК 621.882.6 Группа Г31

# ОТРАСЛЕВОЙ СТАНДАРТ

ОСТ 1 31124-80

## БОЛТЫ С ШЕСТИГРАННОЙ ГОЛОВКОЙ С ПОЛЕМ ДОПУСКА ДИАМЕТРА СТЕРЖНЯ f9

На 20 страницах

Конструкция и размеры

Взамен 3021А

ОКП 75 9116

Снято ограниц. срока действия ИУС 1-96

~~Проверен в 1986 г.~~

~~Срок действия продлен до 01.01.90~~

Распоряжением Министерства от 30 октября 1980 года № 087-16

срок действия установлен с 1 января 1982 года

до 1 января 1987 года

**Несоблюдение стандарта преследуется по закону**

БОЛТЫ ПО ОСТ 1 31124-80 ВЗАИМОЗАМЕНЯЕМЫ С БОЛТАМИ ПО НОРМАЛИ 3021А

1. Конструкция и размеры болтов должны соответствовать указанным на чертеже и в табл. 1 и 2.

| № изм. | 1 |
|---|---|
| № изв. | 9663 |

278

№ дубликата

№ подлинника

Издание официальное ГР № 8194957 от 19.02.81

Перепечатка воспрещена

АРМАДА ЗАВОД ВОЕННОГО КРЕПЕЖА

$R_z 40$

Вариант

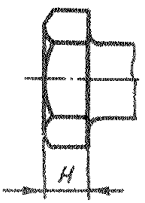


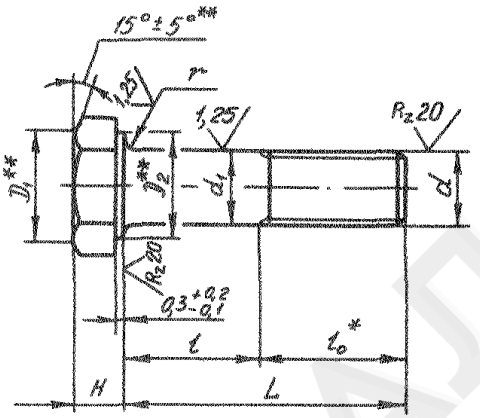


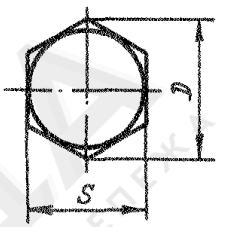


Таблица 1

мм

| d | $d_1$ Пред. откл. по f8 | D min | $D_1$ Пред. откл. по h14 | $D_2$ min | S | H | r | $l_0$ |
|---|---|---|---|---|---|---|---|---|
| | | | | | Пред. откл. | | | |
| | | | | | по h12 | по h14 | ±0,2 | |
| M5 | 5 | 8,8 | 8 | 7,4 | 8 | 3 | 0,5 | 10 |
| M6 | 6 | 11,0 | 10 | 9,3 | 10 | 3,5 | | 12 |
| M8 | 8 | 15,5 | 14 | 13,2 | 14 | 4,5 | 0,8 | 14 |
| M10 | 10 | 18,8 | 17 | 16,0 | 17 | 5 | | 18 |
| M12x1,5 | 12 | 21,1 | 19 | 18,0 | 19 | 7 | 1,0 | 20 |
| M14x1,5 | 14 | 24,5 | 22 | 21,0 | 22 | 9 | | 22 |
| M16x1,5 | 16 | 26,8 | 24 | 23,0 | 24 | 10 | 1,5 | 24 |
| M18x1,5 | 18 | 30,2 | 27 | 26,0 | 27 | 11 | | 26 |
| M20x1,5 | 20 | 33,6 | 30 | 29,0 | 30 | 12 | | 28 |
| M22x1,5 | 22 | 35,8 | 32 | 31,0 | 32 | 13 | 2,0 | 30 |
| M24x1,5 | 24 | 40,3 | 36 | 35,0 | 36 | 14 | | 32 |

* Размер для справок.

** Размеры обеспеч. инстр.

Инв. № дубликата
Инв. № подлинника 278
№ изм. 2
№ изв. 9869

| Инв. № дубликата | | № изм. | | | | | | | | | | | |
|---|---|---|---|---|---|---|---|---|---|---|---|---|---|
| Инв. № подлинника | 278 | № изв. | | | | | | | | | | | |

Таблица 2

мм

| L | | d | | | | | | | | | | | | | | | | | | | | | | | |
|---|---|---|---|---|---|---|---|---|---|---|---|---|---|---|---|---|---|---|---|---|---|---|---|---|---|
| | | M5 | | M6 | | M8 | | M10 | | M12x1,5 | | M14x1,5 | | M16x1,5 | | M18x1,5 | | M20x1,5 | | M22x1,5 | | M24x1,5 | |
| Номин. | Пред откл. | Применяемость | l Пред. откл. -0,4 | Применяемость | l Пред. откл. -0,5 | Применяемость | l Пред. откл. -0,62 | Применяемость | l Пред. откл. -0,75 | Применяемость | l Пред. откл. -0,75 | Применяемость | l Пред. откл. -0,75 | Применяемость | l Пред. откл. -0,75 | Применяемость | l Пред. откл. -0,75 | Применяемость | l Пред. откл. -0,75 | Применяемость | l Пред. откл. -0,75 | Применяемость | l Пред. откл. -0,75 |
| 14 | | | 4 | | – | | – | | – | | – | | – | | – | | – | | – | | – | | – |
| 16 | | | 6 | | 4 | | – | | – | | – | | – | | – | | – | | – | | – | | – |
| 18 | ±0,2 | | 8 | | 6 | | – | | – | | – | | – | | – | | – | | – | | – | | – |
| 20 | | | 10 | | 8 | | 6 | | – | | – | | – | | – | | – | | – | | – | | – |
| 22 | | | 12 | | 10 | | 8 | | – | | – | | – | | – | | – | | – | | – | | – |
| 24 | | | 14 | | 12 | | 10 | | 6 | | – | | – | | – | | – | | – | | – | | – |
| 26 | | | 16 | | 14 | | 12 | | 8 | | 6 | | – | | – | | – | | – | | – | | – |
| 28 | | | 18 | | 16 | | 14 | | 10 | | 8 | | – | | – | | – | | – | | – | | – |
| 30 | | | 20 | | 18 | | 16 | | 12 | | 10 | | 8 | | – | | – | | – | | – | | – |
| 32 | | | 22 | | 20 | | 18 | | 14 | | 12 | | 10 | | 8 | | – | | – | | – | | – |
| 34 | | | 24 | | 22 | | 20 | | 16 | | 14 | | 12 | | 10 | | – | | – | | – | | – |
| 36 | ±0,3 | | 26 | | 24 | | 22 | | 18 | | 16 | | 14 | | 12 | | 10 | | – | | – | | – |
| 38 | | | 28 | | 26 | | 24 | | 20 | | 18 | | 16 | | 14 | | 12 | | 10 | | – | | – |
| 40 | | | 30 | | 28 | | 26 | | 22 | | 20 | | 18 | | 16 | | 14 | | 12 | | 10 | | – |
| 42 | | | 32 | | 30 | | 28 | | 24 | | 22 | | 20 | | 18 | | 16 | | 14 | | 12 | | 10 |
| 44 | | | 34 | | 32 | | 30 | | 26 | | 24 | | 22 | | 20 | | 18 | | 16 | | 14 | | 12 |
| 46 | | | 36 | | 34 | | 32 | | 28 | | 26 | | 24 | | 22 | | 20 | | 18 | | 16 | | 14 |
| 48 | | | 38 | | 36 | | 34 | | 30 | | 28 | | 26 | | 24 | | 22 | | 20 | | 18 | | 16 |
| 50 | | | 40 | | 38 | | 36 | | 32 | | 30 | | 28 | | 26 | | 24 | | 22 | | 20 | | 18 |
| 52 | | | – | | 40 | | 38 | | 34 | | 32 | | 30 | | 28 | | 26 | | 24 | | 22 | | 20 |
| 54 | ±0,5 | | – | | 42 | | 40 | | 36 | | 34 | | 32 | | 30 | | 28 | | 26 | | 24 | | 22 |
| 56 | | | – | | 44 | | 42 | | 38 | | 36 | | 34 | | 32 | | 30 | | 28 | | 26 | | 24 |



АРМАДА завод военного крепёж

| № дубликата | | № ...м. | | | | | | | | | | |
|---|---|---|---|---|---|---|---|---|---|---|---|---|
| № подлинника | 278 | № изв. | | | | | | | | | | |

Продолжение табл. 2

мм

| L | | d | | | | | | | | | | | | | | | | | | | | | | | |
|---|---|---|---|---|---|---|---|---|---|---|---|---|---|---|---|---|---|---|---|---|---|---|---|---|---|
| | | M5 | | M6 | | M8 | | M10 | | M12x1,5 | | M14x1,5 | | M16x1,5 | | M18x1,5 | | M20x1,5 | | M22x1,5 | | M24x1,5 | |
| Номин. | Пред откл. | Применяемость | l Пред. откл. -0,4 | Применяемость | l Пред. откл. -0,5 | Применяемость | l Пред. откл. -0,62 | Применяемость | l Пред. откл. -0,75 | Применяемость | l Пред. откл. -0,75 | Применяемость | l Пред. откл. -0,75 | Применяемость | l Пред. откл. -0,75 | Применяемость | l Пред. откл. -0,75 | Применяемость | l Пред. откл. -0,75 | Применяемость | l Пред. откл. -0,75 | Применяемость | l Пред. откл. -0,75 |
| 58 | | | - | | 46 | | 44 | | 40 | | 38 | | 36 | | 34 | | 32 | | 30 | | 28 | | 26 |
| 60 | | | - | | 48 | | 46 | | 42 | | 40 | | 38 | | 36 | | 34 | | 32 | | 30 | | 28 |
| 62 | | | - | | 50 | | 48 | | 44 | | 42 | | 40 | | 38 | | 36 | | 34 | | 32 | | 30 |
| 64 | | | - | | - | | 50 | | 46 | | 44 | | 42 | | 40 | | 38 | | 36 | | 34 | | 32 |
| 66 | | | - | | - | | 52 | | 48 | | 46 | | 44 | | 42 | | 40 | | 38 | | 36 | | 34 |
| 68 | | | - | | - | | 54 | | 50 | | 48 | | 46 | | 44 | | 42 | | 40 | | 38 | | 36 |
| 70 | | | - | | - | | 56 | | 52 | | 50 | | 48 | | 46 | | 44 | | 42 | | 40 | | 38 |
| 72 | | | - | | - | | 58 | | 54 | | 52 | | 50 | | 48 | | 46 | | 44 | | 42 | | 40 |
| 74 | | | - | | - | | 60 | | 56 | | 54 | | 52 | | 50 | | 48 | | 46 | | 44 | | 42 |
| 76 | | | - | | - | | 62 | | 58 | | 56 | | 54 | | 52 | | 50 | | 48 | | 46 | | 44 |
| 78 | ±0,5 | | - | | - | | 64 | | 60 | | 58 | | 56 | | 54 | | 52 | | 50 | | 48 | | 46 |
| 80 | | | - | | - | | 66 | | 62 | | 60 | | 58 | | 56 | | 54 | | 52 | | 50 | | 48 |
| 82 | | | - | | - | | 68 | | 64 | | 62 | | 60 | | 58 | | 56 | | 54 | | 52 | | 50 |
| 84 | | | - | | - | | - | | 66 | | 64 | | 62 | | 60 | | 58 | | 56 | | 54 | | 52 |
| 86 | | | - | | - | | - | | 68 | | 66 | | 64 | | 62 | | 60 | | 58 | | 56 | | 54 |
| 88 | | | - | | - | | - | | 70 | | 68 | | 66 | | 64 | | 62 | | 60 | | 58 | | 56 |
| 90 | | | - | | - | | - | | 72 | | 70 | | 68 | | 66 | | 64 | | 62 | | 60 | | 58 |
| 92 | | | - | | - | | - | | 74 | | 72 | | 70 | | 68 | | 66 | | 64 | | 62 | | 60 |
| 94 | | | - | | - | | - | | 76 | | 74 | | 72 | | 70 | | 68 | | 66 | | 64 | | 62 |
| 96 | | | - | | - | | - | | 78 | | 76 | | 74 | | 72 | | 70 | | 68 | | 66 | | 64 |
| 98 | | | - | | - | | - | | 80 | | 78 | | 76 | | 74 | | 72 | | 70 | | 68 | | 66 |

Продолжение табл. 2

мм

| L | | d | | | | | | | | | | | | | | | | | | | | | |
|---|---|---|---|---|---|---|---|---|---|---|---|---|---|---|---|---|---|---|---|---|---|---|---|
| | | M5 | | M6 | | M8 | | M10 | | M12x1,5 | | M14x1,5 | | M16x1,5 | | M18x1,5 | | M20x1,5 | | M22x1,5 | | M24x1,5 | |
| Номин. | Пред. откл. | Применяемость | l Пред. откл. -0,4 | Применяемость | l Пред. откл. -0,5 | Применяемость | l Пред. откл. -0,62 | Применяемость | l Пред. откл. -0,75 | Применяемость | l Пред. откл. -0,75 | Применяемость | l Пред. откл. -0,75 | Применяемость | l Пред. откл. -0,75 | Применяемость | l Пред. откл. -0,75 | Применяемость | l Пред. откл. -0,75 | Применяемость | l Пред. откл. -0,75 | Применяемость | l Пред. откл. -0,75 |
| 100 | | | - | | - | | - | | 82 | | 80 | | 78 | | 76 | | 74 | | 72 | | 70 | | 68 |
| 104 | | | - | | - | | - | | 86 | | 84 | | 82 | | 80 | | 78 | | 76 | | 74 | | 72 |
| 108 | | | - | | - | | - | | - | | 88 | | 86 | | 84 | | 82 | | 80 | | 78 | | 76 |
| 112 | | | - | | - | | - | | - | | 92 | | 90 | | 88 | | 86 | | 84 | | 82 | | 80 |
| 116 | | | - | | - | | - | | - | | 96 | | 94 | | 92 | | 90 | | 88 | | 86 | | 84 |
| 120 | | | - | | - | | - | | - | | 100 | | 98 | | 96 | | 94 | | 92 | | 90 | | 88 |
| 124 | ±0,5 | | - | | - | | - | | - | | 104 | | 102 | | 100 | | 98 | | 96 | | 94 | | 92 |
| 128 | | | - | | - | | - | | - | | - | | 106 | | 104 | | 102 | | 100 | | 98 | | 96 |
| 132 | | | - | | - | | - | | - | | - | | 110 | | 108 | | 106 | | 104 | | 102 | | 100 |
| 136 | | | - | | - | | - | | - | | - | | 114 | | 112 | | 110 | | 108 | | 106 | | 104 |
| 140 | | | - | | - | | - | | - | | - | | 118 | | 116 | | 114 | | 112 | | 110 | | 108 |
| 144 | | | - | | - | | - | | - | | - | | - | | 120 | | 118 | | 116 | | 114 | | 112 |
| 148 | | | - | | - | | - | | - | | - | | - | | 124 | | 122 | | 120 | | 118 | | 116 |

Примечание. Допускается применение болтов большей длины с интервалом: 2 мм для болтов длиной до 100 мм, 4 мм для болтов длиной свыше 100 мм. Применение таких болтов должно быть согласовано с головной организацией по стандартизации.

2. Материал: сталь 30ХГСА.

3. Термическая обработка*: $\sigma_в$ = 1079 ... 1275 МПа (110 ... 130 кгс/мм$^2$). При изотермической закалке $\sigma_в$ = 1079 ... 1422 МПа (110 ...145 кгс/мм$^2$).

4. Поля допусков резьбы: 6е под металлическое покрытие, 6$h$ под неметаллическое покрытие.

5. Отверстия для контровки и обозначение болтов с контровочными отверстиями – по ОСТ 1 03815-76.

6. Покрытие*: Ц9.хр; Кд9.хр.

Другие виды покрытия – по ОСТ 1 31101-80.

7. Расчетные разрушающие нагрузки на срез болтов – по ОСТ 1 31100-80.

8. Масса болтов должна соответствовать указанной в табл. 3.

* По действующим в отрасли документам.

№ изм. | № изв.
278
№ дубликата | № подлинника

АРМАДА ЗАВОД ВОЕННОГО КРЕПЕЖА

| | | | | | | | | | | | | | |
|---|---|---|---|---|---|---|---|---|---|---|---|---|---|
| Инв. № дубликата | | № изм. | 2 | | | | | | | | | | |
| Инв. № подлинника | 278 | № изм. | 9869 | | | | | | | | | | |

Таблица 3

| L, мм | d | | | | | | | | | | |
|---|---|---|---|---|---|---|---|---|---|---|---|
| | M5 | M6 | M8 | M10 | M12x1,5 | M14x1,5 | M16x1,5 | M18x1,5 | M20x1,5 | M22x1,5 | M24x1,5 |
| | Масса 100 шт., кг | | | | | | | | | | |
| 14 | 0,35 | - | - | - | - | - | - | - | - | - | - |
| 16 | 0,38 | 0,54 | - | - | - | - | - | - | - | - | - |
| 18 | 0,41 | 0,59 | - | - | - | - | - | - | - | - | - |
| 20 | 0,44 | 0,63 | 1,30 | - | - | - | - | - | - | - | - |
| 22 | 0,47 | 0,67 | 1,38 | - | - | - | - | - | - | - | - |
| 24 | 0,50 | 0,72 | 1,46 | 2,29 | - | - | - | - | - | - | - |
| 26 | 0,53 | 0,76 | 1,53 | 2,41 | 3,72 | - | - | - | - | - | - |
| 28 | 0,56 | 0,81 | 1,61 | 2,54 | 3,90 | - | - | - | - | - | - |
| 30 | 0,60 | 0,85 | 1,69 | 2,66 | 4,07 | 6,19 | - | - | - | - | - |
| 32 | 0,63 | 0,90 | 1,77 | 2,78 | 4,25 | 6,44 | 8,48 | - | - | - | - |
| 34 | 0,66 | 0,92 | 1,85 | 2,91 | 4,43 | 6,68 | 8,79 | - | - | - | - |
| 36 | 0,69 | 0,98 | 1,93 | 3,03 | 4,61 | 6,92 | 9,11 | 12,05 | - | - | - |
| 38 | 0,72 | 1,03 | 2,01 | 3,15 | 4,78 | 7,16 | 9,42 | 12,45 | 16,00 | - | - |
| 40 | 0,75 | 1,07 | 2,09 | 3,28 | 4,96 | 7,40 | 9,74 | 12,85 | 16,50 | 20,20 | - |
| 42 | 0,78 | 1,12 | 2,17 | 3,40 | 5,14 | 7,64 | 10,06 | 13,25 | 16,99 | 20,80 | 26,34 |
| 44 | 0,81 | 1,16 | 2,24 | 3,52 | 5,32 | 7,89 | 10,37 | 13,65 | 17,48 | 21,40 | 27,05 |
| 46 | 0,84 | 1,21 | 2,32 | 3,65 | 5,49 | 8,13 | 10,69 | 14,05 | 17,98 | 21,99 | 27,76 |
| 48 | 0,87 | 1,25 | 2,40 | 3,77 | 5,67 | 8,37 | 11,00 | 14,44 | 18,47 | 22,59 | 28,47 |
| 50 | 0,90 | 1,30 | 2,48 | 3,89 | 5,85 | 8,61 | 11,32 | 14,84 | 18,96 | 23,19 | 29,19 |
| 52 | - | 1,34 | 2,56 | 4,02 | 6,03 | 8,85 | 11,63 | 15,24 | 19,46 | 23,78 | 29,89 |
| 54 | - | 1,38 | 2,64 | 4,14 | 6,20 | 9,09 | 11,95 | 15,64 | 19,95 | 24,38 | 30,60 |
| 56 | - | 1,43 | 2,72 | 4,26 | 6,38 | 9,33 | 12,26 | 16,04 | 20,44 | 24,98 | 31,31 |
| 58 | - | 1,47 | 2,80 | 4,39 | 6,56 | 9,58 | 12,58 | 16,44 | 20,93 | 25,57 | 32,03 |



АРМАДА ЗАВОД ВОЕННОГО КРЕПЕЖА

Продолжение табл. 3

| L, мм | d | | | | | | | | | | |
|---|---|---|---|---|---|---|---|---|---|---|---|
| | М5 | М6 | М8 | М10 | М12х1,5 | М14х1,5 | М16х1,5 | М18х1,5 | М20х1,5 | М22х1,5 | М24х1,5 |
| | Масса 100 шт., кг | | | | | | | | | | |
| 60 | – | 1,52 | 2,88 | 4,51 | 6,74 | 9,82 | 12,90 | 16,84 | 21,43 | 26,17 | 32,73 |
| 62 | – | 1,56 | 2,95 | 4,63 | 6,91 | 10,06 | 13,21 | 17,24 | 21,92 | 26,76 | 33,44 |
| 64 | – | – | 3,03 | 4,76 | 7,09 | 10,30 | 13,53 | 17,64 | 22,41 | 27,36 | 34,15 |
| 66 | – | – | 3,11 | 4,88 | 7,27 | 10,54 | 13,84 | 18,04 | 22,91 | 27,96 | 34,86 |
| 68 | – | – | 3,19 | 5,00 | 7,47 | 10,78 | 14,16 | 18,44 | 23,40 | 28,55 | 35,57 |
| 70 | – | – | 3,27 | 5,13 | 7,62 | 11,03 | 14,47 | 18,84 | 23,89 | 29,15 | 36,28 |
| 72 | – | – | 3,35 | 5,25 | 7,80 | 11,27 | 14,79 | 19,24 | 24,38 | 29,75 | 36,99 |
| 74 | – | – | 3,43 | 5,37 | 7,98 | 11,51 | 15,10 | 19,64 | 24,88 | 30,34 | 37,70 |
| 76 | – | – | 3,51 | 5,50 | 8,16 | 11,75 | 15,42 | 20,04 | 25,37 | 30,94 | 38,40 |
| 78 | – | – | 3,58 | 5,62 | 8,33 | 11,99 | 15,73 | 20,43 | 25,85 | 31,54 | 39,11 |
| 80 | – | – | 3,66 | 5,74 | 8,51 | 12,23 | 16,05 | 20,83 | 26,35 | 32,13 | 39,82 |
| 82 | – | – | 3,74 | 5,87 | 8,69 | 12,47 | 16,37 | 21,23 | 26,85 | 32,73 | 40,53 |
| 84 | – | – | – | 5,99 | 8,87 | 12,72 | 16,68 | 21,63 | 27,34 | 33,33 | 41,24 |
| 86 | – | – | – | 6,11 | 9,04 | 12,96 | 17,00 | 22,03 | 27,84 | 33,92 | 41,95 |
| 88 | – | – | – | 6,23 | 9,22 | 13,20 | 17,31 | 22,43 | 28,33 | 34,52 | 42,66 |
| 90 | – | – | – | 6,36 | 9,40 | 13,44 | 17,63 | 22,83 | 28,82 | 35,12 | 43,37 |
| 92 | – | – | – | 6,48 | 9,58 | 13,68 | 17,94 | 23,23 | 29,31 | 35,71 | 44,08 |
| 94 | – | – | – | 6,60 | 9,75 | 13,92 | 18,26 | 23,63 | 29,81 | 36,31 | 44,79 |
| 96 | – | – | – | 6,73 | 9,93 | 14,17 | 18,57 | 24,03 | 30,30 | 36,90 | 45,50 |
| 98 | – | – | – | 6,85 | 10,11 | 14,41 | 18,89 | 24,43 | 30,79 | 37,50 | 46,21 |
| 100 | – | – | – | 6,95 | 10,29 | 14,65 | 19,21 | 24,83 | 31,29 | 38,10 | 46,92 |
| 104 | – | – | – | 7,22 | 10,64 | 15,13 | 19,84 | 25,63 | 32,27 | 39,29 | 48,34 |
| 108 | – | – | – | – | 11,00 | 15,64 | 20,47 | 26,42 | 33,26 | 40,48 | 48,76 |

Продолжение табл. 3

| L, мм | d | | | | | | | | | | |
|---|---|---|---|---|---|---|---|---|---|---|---|
| | М5 | М6 | М8 | М10 | М12х1,5 | М14х1,5 | М16х1,5 | М18х1,5 | М20х1,5 | М22х1,5 | М24х1,5 |
| | Масса 100 шт., кг | | | | | | | | | | |
| 112 | – | – | – | – | 11,35 | 16,10 | 21,10 | 27,22 | 34,24 | 41,68 | 51,18 |
| 116 | – | – | – | – | 11,71 | 16,58 | 21,73 | 28,02 | 35,23 | 42,87 | 52,60 |
| 120 | – | – | – | – | 12,06 | 17,06 | 22,36 | 28,82 | 36,22 | 44,06 | 54,02 |
| 124 | – | – | – | – | 12,42 | 17,55 | 22,99 | 29,62 | 37,20 | 45,26 | 55,44 |
| 128 | – | – | – | – | – | 18,03 | 23,62 | 30,42 | 38,19 | 46,45 | 56,86 |
| 132 | – | – | – | – | – | 18,51 | 24,25 | 31,22 | 39,17 | 47,64 | 58,28 |
| 136 | – | – | – | – | – | 19,00 | 24,88 | 32,01 | 40,16 | 48,83 | 59,70 |
| 140 | – | – | – | – | – | 19,48 | 25,52 | 32,81 | 41,15 | 50,03 | 61,12 |
| 144 | – | – | – | – | – | – | 26,15 | 33,61 | 42,13 | 51,22 | 62,54 |
| 148 | – | – | – | – | – | – | 26,78 | 34,41 | 43,12 | 52,41 | 63,96 |

9. Коды ОКП болтов должны соответствовать указанным в обязательном приложении.

10. Технические условия – по ОСТ 1 31101-80.

Пример наименования и обозначения болта с шестигранной головкой с полем допуска диаметра стержня f 9, с резьбой М6 и длиной L = 24 мм, цинкованного:

Болт 6-24-Ц-ОСТ 1 31124-80

То же, кадмированного:

Болт 6-24-Кд-ОСТ 1 31124-80

АРМАДА ЗАВОД ВОЕННОЙ КРЕПЕЖА

ПРИЛОЖЕНИЕ

Обязательное

## КОДЫ ОКП БОЛТОВ

Таблица 1

| Обозначение стандарта | Исполнение | Покрытие* | Код ОКП | | | | КЧ | |
|---|---|---|---|---|---|---|---|---|
| | | | XX | XXXX | X | XXX | | |
| ОСТ 1 31124-80 | Отсутствуют | Ц.хр | 75 | 9116 | 1 | По табл 2 | | |
| | | Кд.хр | | | | По табл. 3 | | |
| | Исполнение 2 | Ц.хр | 75 | 9116 | 2 | По табл. 2 | По табл 4 | Колонка 1 |
| | | Кд.хр | | | | По табл. 3 | | Колонка 2 |
| | Исполнение 3 | Ц.хр | 75 | 9116 | 3 | По табл. 2 | | Колонка 3 |
| | | Кд.хр | | | | По табл. 3 | | Колонка 4 |

* Коды ОКП болтов с отверстиями для контровки исполнений 4, 5, 6 и с другими покрытиями выдаются головной организацией по стандартизации по запросам предприятий.

№ изм. № изв.
Инв. № дубликата 278
Инв. № подлинника

АРМАДА ЗАВОД ВОЕННОГО КРЕПЕЖА

| Инв. № дубликата | | № изм. | | | | | | | | | | |
|---|---|---|---|---|---|---|---|---|---|---|---|---|
| Инв. № подлинника | 278 | № изв. | | | | | | | | | | |

Таблица 2

| L | d | | | | | | | | | | | | | | | | | | | | | |
|---|---|---|---|---|---|---|---|---|---|---|---|---|---|---|---|---|---|---|---|---|---|---|
| | М5 | | М6 | | М8 | | М10 | | М12х1,5 | | М14х1,5 | | М16х1,5 | | М18х1,5 | | М20х1,5 | | М22х1,5 | | М24х1,5 | |
| | ХХХ | КЧ | ХХХ | КЧ | ХХХ | КЧ | ХХХ | КЧ | ХХХ | КЧ | ХХХ | КЧ | ХХХ | КЧ | ХХХ | КЧ | ХХХ | КЧ | ХХХ | КЧ | ХХХ | КЧ |
| 14 | 001 | 07 | | | | | | | | | | | | | | | | | | | | |
| 16 | 002 | 06 | 022 | 02 | | | | | | | | | | | | | | | | | | |
| 18 | 003 | 05 | 023 | 01 | | | | | | | | | | | | | | | | | | |
| 20 | 004 | 04 | 024 | 00 | 048 | 03 | | | | | | | | | | | | | | | | |
| 22 | 005 | 03 | 025 | 10 | 049 | 02 | | | | | | | | | | | | | | | | |
| 24 | 006 | 02 | 026 | 09 | 050 | 09 | 082 | 01 | | | | | | | | | | | | | | |
| 26 | 007 | 01 | 027 | 08 | 051 | 08 | 083 | 00 | 124 | 08 | | | | | | | | | | | | |
| 28 | 008 | 00 | 028 | 07 | 052 | 07 | 084 | 10 | 125 | 07 | | | | | | | | | | | | |
| 30 | 009 | 10 | 029 | 06 | 053 | 06 | 085 | 09 | 126 | 06 | 170 | 02 | | | | | | | | | | |
| 32 | 010 | 06 | 030 | 02 | 054 | 05 | 086 | 08 | 127 | 05 | 171 | 01 | 218 | 03 | | | | | | | | |
| 34 | 011 | 05 | 031 | 01 | 055 | 04 | 087 | 07 | 128 | 04 | 172 | 00 | 219 | 02 | | | | | | | | |
| 36 | 012 | 04 | 032 | 00 | 056 | 03 | 088 | 06 | 129 | 03 | 173 | 10 | 220 | 09 | 267 | 05 | | | | | | |
| 38 | 013 | 03 | 033 | 10 | 057 | 02 | 089 | 05 | 130 | 10 | 174 | 09 | 221 | 08 | 268 | 04 | 314 | 04 | | | | |
| 40 | 014 | 02 | 034 | 09 | 058 | 01 | 090 | 01 | 131 | 09 | 175 | 08 | 222 | 07 | 269 | 03 | 315 | 03 | 360 | 09 | | |
| 42 | 015 | 01 | 035 | 08 | 059 | 00 | 091 | 00 | 132 | 08 | 176 | 07 | 223 | 06 | 270 | 10 | 316 | 02 | 361 | 08 | 405 | 02 |
| 44 | 016 | 00 | 036 | 07 | 060 | 07 | 092 | 10 | 133 | 07 | 177 | 06 | 224 | 05 | 271 | 09 | 317 | 01 | 362 | 07 | 406 | 01 |
| 46 | 017 | 10 | 037 | 06 | 061 | 06 | 093 | 09 | 134 | 06 | 178 | 05 | 225 | 04 | 272 | 08 | 318 | 00 | 363 | 06 | 407 | 00 |
| 48 | 018 | 09 | 038 | 05 | 062 | 05 | 094 | 08 | 135 | 05 | 179 | 04 | 226 | 03 | 273 | 07 | 319 | 10 | 364 | 05 | 408 | 10 |
| 50 | 019 | 08 | 039 | 04 | 063 | 04 | 095 | 07 | 136 | 04 | 180 | 00 | 227 | 02 | 274 | 06 | 320 | 06 | 365 | 04 | 409 | 09 |
| 52 | | | 040 | 00 | 064 | 03 | 096 | 06 | 137 | 03 | 181 | 10 | 228 | 01 | 275 | 05 | 321 | 05 | 366 | 03 | 410 | 05 |
| 54 | | | 041 | 10 | 065 | 02 | 097 | 05 | 138 | 02 | 182 | 09 | 229 | 00 | 276 | 04 | 322 | 04 | 367 | 02 | 411 | 04 |
| 56 | | | 042 | 09 | 066 | 01 | 098 | 04 | 139 | 01 | 183 | 08 | 230 | 07 | 277 | 03 | 323 | 03 | 368 | 01 | 412 | 03 |
| 58 | | | 043 | 08 | 067 | 00 | 099 | 03 | 140 | 08 | 184 | 07 | 231 | 06 | 278 | 02 | 324 | 02 | 369 | 00 | 413 | 02 |



АРМАДА завод военного крепежа

| Инв. № дубликата | | № изм. | | | | | | | | | |
|---|---|---|---|---|---|---|---|---|---|---|---|
| Инв. № подлинника | 278 | № изв. | | | | | | | | | |

Продолжение табл. 2

| L | d | | | | | | | | | | | | | | | | | | | | | |
|---|---|---|---|---|---|---|---|---|---|---|---|---|---|---|---|---|---|---|---|---|---|---|
| | M5 | | M6 | | M8 | | M10 | | M12x1,5 | | M14x1,5 | | M16x1,5 | | M18x1,5 | | M20x1,5 | | M22x1,5 | | M24x1,5 | |
| | XXX | КЧ | XXX | КЧ | XXX | КЧ | XXX | КЧ | XXX | КЧ | XXX | КЧ | XXX | КЧ | XXX | КЧ | XXX | КЧ | XXX | КЧ | XXX | КЧ |
| 60 | | | 044 | 07 | 068 | 10 | 100 | 05 | 141 | 07 | 185 | 06 | 232 | 05 | 279 | 01 | 325 | 01 | 370 | 07 | 414 | 01 |
| 62 | | | 045 | 06 | 069 | 09 | 101 | 04 | 142 | 06 | 186 | 05 | 233 | 04 | 280 | 08 | 326 | 00 | 371 | 06 | 415 | 00 |
| 64 | | | | | 070 | 05 | 102 | 03 | 143 | 05 | 187 | 04 | 234 | 03 | 281 | 07 | 327 | 10 | 372 | 05 | 416 | 10 |
| 66 | | | | | 071 | 04 | 103 | 02 | 144 | 04 | 188 | 03 | 235 | 02 | 282 | 06 | 328 | 09 | 373 | 04 | 417 | 09 |
| 68 | | | | | 072 | 03 | 104 | 01 | 145 | 03 | 189 | 02 | 236 | 01 | 283 | 05 | 329 | 08 | 374 | 03 | 418 | 08 |
| 70 | | | | | 073 | 02 | 105 | 00 | 146 | 02 | 190 | 09 | 237 | 00 | 284 | 04 | 330 | 04 | 375 | 02 | 419 | 07 |
| 72 | | | | | 074 | 01 | 106 | 10 | 147 | 01 | 191 | 08 | 238 | 10 | 285 | 03 | 331 | 03 | 376 | 01 | 420 | 03 |
| 74 | | | | | 075 | 00 | 107 | 09 | 148 | 00 | 192 | 07 | 239 | 09 | 286 | 02 | 332 | 02 | 377 | 00 | 421 | 02 |
| 76 | | | | | 076 | 10 | 108 | 08 | 149 | 10 | 193 | 06 | 240 | 05 | 287 | 01 | 333 | 01 | 378 | 10 | 422 | 01 |
| 78 | | | | | 077 | 09 | 109 | 07 | 150 | 06 | 194 | 05 | 241 | 04 | 288 | 00 | 334 | 00 | 379 | 09 | 423 | 00 |
| 80 | | | | | 078 | 08 | 110 | 03 | 151 | 05 | 195 | 04 | 242 | 03 | 289 | 10 | 335 | 10 | 380 | 05 | 424 | 10 |
| 82 | | | | | 079 | 07 | 111 | 02 | 152 | 04 | 196 | 03 | 243 | 02 | 290 | 06 | 336 | 09 | 381 | 04 | 425 | 09 |
| 84 | | | | | | | 112 | 01 | 153 | 03 | 197 | 02 | 244 | 01 | 291 | 05 | 337 | 08 | 382 | 03 | 426 | 08 |
| 86 | | | | | | | 113 | 00 | 154 | 02 | 198 | 01 | 245 | 00 | 292 | 04 | 338 | 07 | 383 | 02 | 427 | 07 |
| 88 | | | | | | | 114 | 10 | 155 | 01 | 199 | 00 | 246 | 10 | 293 | 03 | 339 | 06 | 384 | 01 | 428 | 06 |
| 90 | | | | | | | 115 | 09 | 156 | 00 | 200 | 02 | 247 | 09 | 294 | 02 | 340 | 02 | 385 | 00 | 429 | 05 |
| 92 | | | | | | | 116 | 08 | 157 | 10 | 201 | 01 | 248 | 08 | 295 | 01 | 341 | 01 | 386 | 10 | 430 | 01 |
| 94 | | | | | | | 117 | 07 | 158 | 09 | 202 | 00 | 249 | 07 | 296 | 00 | 342 | 00 | 387 | 09 | 431 | 00 |
| 96 | | | | | | | 118 | 06 | 159 | 08 | 203 | 10 | 250 | 03 | 297 | 10 | 343 | 10 | 388 | 08 | 432 | 10 |
| 98 | | | | | | | 119 | 05 | 160 | 04 | 204 | 09 | 251 | 02 | 298 | 09 | 344 | 09 | 389 | 07 | 433 | 09 |
| 100 | | | | | | | 120 | 01 | 161 | 03 | 205 | 08 | 252 | 01 | 299 | 08 | 345 | 08 | 390 | 03 | 434 | 08 |
| 104 | | | | | | | 121 | 00 | 162 | 02 | 206 | 07 | 253 | 00 | 300 | 10 | 346 | 07 | 391 | 02 | 435 | 07 |
| 108 | | | | | | | | | 163 | 01 | 207 | 06 | 254 | 10 | 301 | 09 | 347 | 06 | 392 | 01 | 436 | 06 |

Продолжение табл 2

| L | d | | | | | | | | | | | | | | | | | | | | | |
|---|---|---|---|---|---|---|---|---|---|---|---|---|---|---|---|---|---|---|---|---|---|---|
| | M5 | | M6 | | M8 | | M10 | | M12x1,5 | | M14x1,5 | | M16x1,5 | | M18x1,5 | | M20x1,5 | | M22x1,5 | | M24x1,5 | |
| | XXX | КЧ | XXX | КЧ | XXX | КЧ | XXX | КЧ | XXX | КЧ | XXX | КЧ | XXX | КЧ | XXX | КЧ | XXX | КЧ | XXX | КЧ | XXX | КЧ |
| 112 | | | | | | | | | 164 | 00 | 208 | 05 | 255 | 09 | 302 | 08 | 348 | 05 | 393 | 00 | 437 | 05 |
| 116 | | | | | | | | | 165 | 10 | 209 | 04 | 256 | 08 | 303 | 07 | 349 | 04 | 394 | 10 | 438 | 04 |
| 120 | | | | | | | | | 166 | 09 | 210 | 00 | 257 | 07 | 304 | 06 | 350 | 00 | 395 | 09 | 439 | 03 |
| 124 | | | | | | | | | 167 | 08 | 211 | 10 | 258 | 06 | 305 | 05 | 351 | 10 | 396 | 08 | 440 | 10 |
| 128 | | | | | | | | | | | 212 | 09 | 259 | 05 | 306 | 04 | 352 | 09 | 397 | 07 | 441 | 09 |
| 132 | | | | | | | | | | | 213 | 08 | 260 | 01 | 307 | 03 | 353 | 08 | 398 | 06 | 442 | 08 |
| 136 | | | | | | | | | | | 214 | 07 | 261 | 00 | 308 | 02 | 354 | 07 | 399 | 05 | 443 | 07 |
| 140 | | | | | | | | | | | 215 | 06 | 262 | 10 | 309 | 01 | 355 | 06 | 400 | 07 | 444 | 06 |
| 144 | | | | | | | | | | | | | 263 | 09 | 310 | 08 | 356 | 05 | 401 | 06 | 445 | 05 |
| 148 | | | | | | | | | | | | | 264 | 08 | 311 | 07 | 357 | 04 | 402 | 05 | 446 | 04 |



АРМАТА ЗАВОД ЖЕЛЕЗОБЕТОННОГО КРЕПЕЖА

| Инв. № дубликата | | № изм. | | | | | | | | | | |
|---|---|---|---|---|---|---|---|---|---|---|---|---|
| Инв. № подлинника | 278 | № изм. | | | | | | | | | | |

Таблица 3

| L | d | | | | | | | | | | | | | | | | | | | | | |
|---|---|---|---|---|---|---|---|---|---|---|---|---|---|---|---|---|---|---|---|---|---|---|
| | М5 | | М6 | | М8 | | М10 | | М12х1,5 | | М14х1,5 | | М16х1,5 | | М18х1,5 | | М20х1,5 | | М22х1,5 | | М24х1,5 | |
| | XXX | КЧ | XXX | КЧ | XXX | КЧ | XXX | КЧ | XXX | КЧ | XXX | КЧ | XXX | КЧ | XXX | КЧ | XXX | КЧ | XXX | КЧ | XXX | КЧ |
| 14 | 501 | 03 | | | | | | | | | | | | | | | | | | | | |
| 16 | 502 | 02 | 522 | 09 | | | | | | | | | | | | | | | | | | |
| 18 | 503 | 01 | 523 | 08 | | | | | | | | | | | | | | | | | | |
| 20 | 504 | 00 | 524 | 07 | 548 | 10 | | | | | | | | | | | | | | | | |
| 22 | 505 | 10 | 525 | 06 | 549 | 09 | | | | | | | | | | | | | | | | |
| 24 | 506 | 09 | 526 | 05 | 550 | 05 | 582 | 08 | | | | | | | | | | | | | | |
| 26 | 507 | 08 | 527 | 04 | 551 | 04 | 583 | 07 | 624 | 04 | | | | | | | | | | | | |
| 28 | 508 | 07 | 528 | 03 | 552 | 03 | 584 | 06 | 625 | 03 | | | | | | | | | | | | |
| 30 | 509 | 06 | 529 | 02 | 553 | 02 | 585 | 05 | 626 | 02 | 670 | 09 | | | | | | | | | | |
| 32 | 510 | 02 | 530 | 09 | 554 | 01 | 586 | 04 | 627 | 01 | 671 | 08 | 718 | 10 | | | | | | | | |
| 34 | 511 | 01 | 531 | 08 | 555 | 00 | 587 | 03 | 628 | 00 | 672 | 07 | 719 | 09 | | | | | | | | |
| 36 | 512 | 00 | 532 | 07 | 556 | 10 | 588 | 02 | 629 | 10 | 673 | 06 | 720 | 05 | 767 | 01 | | | | | | |
| 38 | 513 | 10 | 533 | 06 | 557 | 09 | 589 | 01 | 630 | 06 | 674 | 05 | 721 | 04 | 768 | 00 | 814 | 00 | | | | |
| 40 | 514 | 09 | 534 | 05 | 558 | 08 | 590 | 08 | 631 | 05 | 675 | 04 | 722 | 03 | 769 | 10 | 815 | 10 | 860 | 05 | | |
| 42 | 515 | 08 | 535 | 04 | 559 | 07 | 591 | 07 | 632 | 04 | 676 | 03 | 723 | 02 | 770 | 06 | 816 | 09 | 861 | 04 | 905 | 09 |
| 44 | 516 | 07 | 536 | 03 | 560 | 03 | 592 | 06 | 633 | 03 | 677 | 02 | 724 | 01 | 771 | 05 | 817 | 08 | 862 | 03 | 906 | 08 |
| 46 | 517 | 06 | 537 | 02 | 561 | 02 | 593 | 05 | 634 | 02 | 678 | 01 | 725 | 00 | 772 | 04 | 818 | 07 | 863 | 02 | 907 | 07 |
| 48 | 518 | 05 | 538 | 01 | 562 | 01 | 594 | 04 | 635 | 01 | 679 | 00 | 726 | 10 | 773 | 03 | 819 | 06 | 864 | 01 | 908 | 06 |
| 50 | 519 | 04 | 539 | 00 | 563 | 00 | 595 | 03 | 636 | 00 | 680 | 07 | 727 | 09 | 774 | 02 | 820 | 02 | 865 | 00 | 909 | 05 |
| 52 | | | 540 | 07 | 564 | 10 | 596 | 02 | 637 | 10 | 681 | 06 | 728 | 08 | 775 | 01 | 821 | 01 | 866 | 10 | 910 | 01 |
| 54 | | | 541 | 06 | 565 | 09 | 597 | 01 | 638 | 09 | 682 | 05 | 729 | 07 | 776 | 00 | 822 | 00 | 867 | 09 | 911 | 00 |
| 56 | | | 542 | 05 | 566 | 08 | 598 | 00 | 639 | 08 | 683 | 04 | 730 | 03 | 777 | 10 | 823 | 10 | 868 | 08 | 912 | 10 |
| 58 | | | 543 | 04 | 567 | 07 | 599 | 10 | 640 | 04 | 684 | 03 | 731 | 02 | 778 | 09 | 824 | 09 | 869 | 07 | 913 | 09 |



ФОРМАДА ЗАВОД ВОЕННОГО КРЕПЕЖА

| Инв. № дубликата | |
|---|---|
| Инв. № подлинника | 278 |

| № изм. | | | | | | | | | | |
|---|---|---|---|---|---|---|---|---|---|---|
| № изв. | | | | | | | | | | |

Продолжение табл. 3

| L | d | | | | | | | | | | | | | | | | | | | | | |
|---|---|---|---|---|---|---|---|---|---|---|---|---|---|---|---|---|---|---|---|---|---|---|
| | M5 | | M6 | | M8 | | M10 | | M12x1,5 | | M14x1,5 | | M16x1,5 | | M18x1,5 | | M20x1,5 | | M22x1,5 | | M24x1,5 | |
| | XXX | КЧ | XXX | КЧ | XXX | КЧ | XXX | КЧ | XXX | КЧ | XXX | КЧ | XXX | КЧ | XXX | КЧ | XXX | КЧ | XXX | КЧ | XXX | КЧ |
| 60 | | | 544 | 03 | 568 | 06 | 600 | 01 | 641 | 03 | 685 | 02 | 732 | 01 | 779 | 08 | 825 | 08 | 870 | 03 | 914 | 08 |
| 62 | | | 545 | 02 | 569 | 05 | 601 | 00 | 642 | 02 | 686 | 01 | 733 | 00 | 780 | 04 | 826 | 07 | 871 | 02 | 915 | 07 |
| 64 | | | | | 570 | 01 | 602 | 10 | 643 | 01 | 687 | 00 | 734 | 10 | 781 | 03 | 827 | 06 | 872 | 01 | 916 | 06 |
| 66 | | | | | 571 | 00 | 603 | 09 | 644 | 00 | 688 | 10 | 735 | 09 | 782 | 02 | 828 | 05 | 873 | 00 | 917 | 05 |
| 68 | | | | | 572 | 10 | 604 | 08 | 645 | 10 | 689 | 09 | 736 | 08 | 783 | 01 | 829 | 04 | 874 | 10 | 918 | 04 |
| 70 | | | | | 573 | 09 | 605 | 07 | 646 | 09 | 690 | 05 | 737 | 07 | 784 | 00 | 830 | 00 | 875 | 09 | 919 | 03 |
| 72 | | | | | 574 | 08 | 606 | 06 | 647 | 08 | 691 | 04 | 738 | 06 | 785 | 10 | 831 | 10 | 876 | 08 | 920 | 10 |
| 74 | | | | | 575 | 07 | 607 | 05 | 648 | 07 | 692 | 03 | 739 | 05 | 786 | 09 | 832 | 09 | 877 | 07 | 921 | 09 |
| 76 | | | | | 576 | 06 | 608 | 04 | 649 | 06 | 693 | 02 | 740 | 01 | 787 | 08 | 833 | 08 | 878 | 06 | 922 | 08 |
| 78 | | | | | 577 | 05 | 609 | 03 | 650 | 02 | 694 | 01 | 741 | 00 | 788 | 07 | 834 | 07 | 879 | 05 | 923 | 07 |
| 80 | | | | | 578 | 04 | 610 | 10 | 651 | 01 | 695 | 00 | 742 | 10 | 789 | 06 | 835 | 06 | 880 | 01 | 924 | 06 |
| 82 | | | | | 579 | 03 | 611 | 09 | 652 | 00 | 696 | 10 | 743 | 09 | 790 | 02 | 836 | 05 | 881 | 00 | 925 | 05 |
| 84 | | | | | | | 612 | 08 | 653 | 10 | 697 | 09 | 744 | 08 | 791 | 01 | 837 | 04 | 882 | 10 | 926 | 04 |
| 86 | | | | | | | 613 | 07 | 654 | 09 | 698 | 08 | 745 | 07 | 792 | 00 | 838 | 03 | 883 | 09 | 927 | 03 |
| 88 | | | | | | | 614 | 06 | 655 | 08 | 699 | 07 | 746 | 06 | 793 | 10 | 839 | 02 | 884 | 08 | 928 | 02 |
| 90 | | | | | | | 615 | 05 | 656 | 07 | 700 | 09 | 747 | 05 | 794 | 09 | 840 | 09 | 885 | 07 | 929 | 01 |
| 92 | | | | | | | 616 | 04 | 657 | 06 | 701 | 08 | 748 | 04 | 795 | 08 | 841 | 08 | 886 | 06 | 930 | 08 |
| 94 | | | | | | | 617 | 03 | 658 | 05 | 702 | 07 | 749 | 03 | 796 | 07 | 842 | 07 | 887 | 05 | 931 | 07 |
| 96 | | | | | | | 618 | 02 | 659 | 04 | 703 | 06 | 750 | 10 | 797 | 06 | 843 | 06 | 888 | 04 | 932 | 06 |
| 98 | | | | | | | 619 | 01 | 660 | 00 | 704 | 05 | 751 | 09 | 798 | 05 | 844 | 05 | 889 | 03 | 933 | 05 |
| 100 | | | | | | | 620 | 08 | 661 | 10 | 705 | 04 | 752 | 08 | 799 | 04 | 845 | 04 | 890 | 10 | 934 | 04 |
| 104 | | | | | | | 621 | 07 | 662 | 09 | 706 | 03 | 753 | 07 | 800 | 06 | 846 | 03 | 891 | 09 | 935 | 03 |
| 108 | | | | | | | | | 663 | 08 | 707 | 02 | 754 | 06 | 801 | 05 | 847 | 02 | 892 | 08 | 936 | 02 |



ARMATA

| Инв. № дубликата | | № изм. | | | | | | | | | | |
|---|---|---|---|---|---|---|---|---|---|---|---|---|
| Инв. № подлинника | 278 | № изв. | | | | | | | | | | |

Продолжение табл. 3

| L | d | | | | | | | | | | | | | | | | | | | | | |
|---|---|---|---|---|---|---|---|---|---|---|---|---|---|---|---|---|---|---|---|---|---|---|
| | M5 | | M6 | | M8 | | M10 | | M12x1,5 | | M14x1,5 | | M16x1,5 | | M18x1,5 | | M20x1,5 | | M22x1,5 | | M24x1,5 | |
| | XXX | КЧ | XXX | КЧ | XXX | КЧ | XXX | КЧ | XXX | КЧ | XXX | КЧ | XXX | КЧ | XXX | КЧ | XXX | КЧ | XXX | КЧ | XXX | КЧ |
| 112 | | | | | | | | | 664 | 07 | 708 | 01 | 755 | 05 | 802 | 04 | 848 | 01 | 893 | 07 | 937 | 01 |
| 116 | | | | | | | | | 665 | 06 | 709 | 00 | 756 | 04 | 803 | 03 | 849 | 00 | 894 | 06 | 938 | 00 |
| 120 | | | | | | | | | 666 | 05 | 710 | 07 | 757 | 03 | 804 | 02 | 850 | 07 | 895 | 05 | 939 | 10 |
| 124 | | | | | | | | | 667 | 04 | 711 | 06 | 758 | 02 | 805 | 01 | 851 | 06 | 896 | 04 | 940 | 06 |
| 128 | | | | | | | | | | | 712 | 05 | 759 | 01 | 806 | 00 | 852 | 05 | 897 | 03 | 941 | 05 |
| 132 | | | | | | | | | | | 713 | 04 | 760 | 08 | 807 | 10 | 853 | 04 | 898 | 02 | 942 | 04 |
| 136 | | | | | | | | | | | 714 | 03 | 761 | 07 | 808 | 09 | 854 | 03 | 899 | 01 | 943 | 03 |
| 140 | | | | | | | | | | | 715 | 02 | 762 | 06 | 809 | 08 | 855 | 02 | 900 | 03 | 944 | 02 |
| 144 | | | | | | | | | | | | | 763 | 05 | 810 | 04 | 856 | 01 | 901 | 02 | 945 | 01 |
| 148 | | | | | | | | | | | | | 764 | 04 | 811 | 03 | 857 | 00 | 902 | 01 | 946 | 00 |



АРМАТА ЗАВОД ОБЪЕМНЫХ ТЕХНОЛОГИЙ

| Инв. № дубликата | | № изм. | | | | | | | | | | |
|---|---|---|---|---|---|---|---|---|---|---|---|---|
| Инв. № подлинника | 278 | № изв. | | | | | | | | | | |

Таблица 4

| L | d | | | | | | | | | | | | | | | | | | | | | | | | | | | | | | | | | | | | | | | | | | | | | | | | | |
|---|---|---|---|---|---|---|---|---|---|---|---|---|---|---|---|---|---|---|---|---|---|---|---|---|---|---|---|---|---|---|---|---|---|---|---|---|---|---|---|---|---|---|---|---|---|---|---|---|---|---|
| | M5 | | | | M6 | | | | M8 | | | | M10 | | | | M12x1,5 | | | | M14x1,5 | | | | M16x1,5 | | | | M18x1,5 | | | | M20x1,5 | | | | M22x1,5 | | | | M24x1,5 | | | |
| | Контрольные числа (КЧ) | | | | | | | | | | | | | | | | | | | | | | | | | | | | | | | | | | | | | | | | | | | | | | | | | |
| | 1 | 2 | 3 | 4 | 1 | 2 | 3 | 4 | 1 | 2 | 3 | 4 | 1 | 2 | 3 | 4 | 1 | 2 | 3 | 4 | 1 | 2 | 3 | 4 | 1 | 2 | 3 | 4 | 1 | 2 | 3 | 4 | 1 | 2 | 3 | 4 | 1 | 2 | 3 | 4 | 1 | 2 | 3 | 4 | 1 | 2 | 3 | 4 | 1 | 2 | 3 | 4 |
| 14 | 03 | 10 | 10 | 06 | | | | | | | | | | | | | | | | | | | | | | | | | | | | | | | | | | | | | | | | | | | | | | | |
| 16 | 02 | 09 | 09 | 05 | 09 | 05 | 05 | 01 | | | | | | | | | | | | | | | | | | | | | | | | | | | | | | | | | | | | | | | | | | | |
| 18 | 01 | 08 | 08 | 04 | 08 | 04 | 04 | 00 | | | | | | | | | | | | | | | | | | | | | | | | | | | | | | | | | | | | | | | | | | | |
| 20 | 00 | 07 | 07 | 03 | 07 | 03 | 03 | 10 | 10 | 06 | 06 | 02 | | | | | | | | | | | | | | | | | | | | | | | | | | | | | | | | | | | | | | | |
| 22 | 10 | 06 | 06 | 02 | 06 | 02 | 02 | 09 | 09 | 05 | 05 | 01 | | | | | | | | | | | | | | | | | | | | | | | | | | | | | | | | | | | | | | | |
| 24 | 09 | 05 | 05 | 01 | 05 | 01 | 01 | 08 | 05 | 01 | 01 | 08 | 08 | 04 | 04 | 00 | | | | | | | | | | | | | | | | | | | | | | | | | | | | | | | | | | | |
| 26 | 08 | 04 | 04 | 00 | 04 | 00 | 00 | 07 | 04 | 00 | 00 | 07 | 07 | 03 | 03 | 10 | 04 | 00 | 00 | 07 | | | | | | | | | | | | | | | | | | | | | | | | | | | | | | | |
| 28 | 07 | 03 | 03 | 10 | 03 | 10 | 10 | 06 | 03 | 10 | 10 | 06 | 06 | 02 | 02 | 09 | 03 | 10 | 10 | 06 | | | | | | | | | | | | | | | | | | | | | | | | | | | | | | | |
| 30 | 06 | 02 | 02 | 09 | 02 | 09 | 09 | 05 | 02 | 09 | 09 | 05 | 05 | 01 | 01 | 08 | 02 | 09 | 09 | 05 | 09 | 05 | 05 | 01 | | | | | | | | | | | | | | | | | | | | | | | | | | | |
| 32 | 02 | 09 | 09 | 05 | 09 | 05 | 05 | 01 | 01 | 08 | 08 | 04 | 04 | 00 | 00 | 07 | 01 | 08 | 08 | 04 | 08 | 04 | 04 | 00 | 10 | 06 | 06 | 02 | | | | | | | | | | | | | | | | | | | | | | | |
| 34 | 01 | 08 | 08 | 04 | 08 | 04 | 04 | 00 | 00 | 07 | 07 | 03 | 03 | 10 | 10 | 06 | 00 | 07 | 07 | 03 | 07 | 03 | 03 | 10 | 09 | 05 | 05 | 01 | | | | | | | | | | | | | | | | | | | | | | | |
| 36 | 00 | 07 | 07 | 03 | 07 | 03 | 03 | 10 | 10 | 06 | 06 | 02 | 02 | 09 | 09 | 05 | 10 | 06 | 06 | 02 | 06 | 02 | 02 | 09 | 05 | 01 | 01 | 08 | 01 | 08 | 08 | 04 | | | | | | | | | | | | | | | | | | | |
| 38 | 10 | 06 | 06 | 02 | 06 | 02 | 02 | 09 | 09 | 05 | 05 | 01 | 01 | 08 | 08 | 04 | 06 | 02 | 02 | 09 | 05 | 01 | 01 | 08 | 04 | 00 | 00 | 07 | 00 | 07 | 07 | 03 | 00 | 07 | 07 | 03 | | | | | | | | | | | | | | | |
| 40 | 09 | 05 | 05 | 01 | 05 | 01 | 01 | 08 | 08 | 04 | 04 | 00 | 08 | 04 | 04 | 00 | 05 | 01 | 01 | 08 | 04 | 00 | 00 | 07 | 03 | 10 | 10 | 06 | 10 | 06 | 06 | 02 | 10 | 06 | 06 | 02 | 05 | 01 | 01 | 08 | | | | | | | | | | | |
| 42 | 08 | 04 | 04 | 00 | 04 | 00 | 00 | 07 | 07 | 03 | 03 | 10 | 07 | 03 | 03 | 10 | 04 | 00 | 00 | 07 | 03 | 10 | 10 | 06 | 02 | 09 | 09 | 05 | 06 | 02 | 02 | 09 | 09 | 05 | 05 | 01 | 04 | 00 | 00 | 07 | 09 | 05 | 05 | 01 | | | | | | | |
| 44 | 07 | 03 | 03 | 10 | 03 | 10 | 10 | 06 | 03 | 10 | 10 | 06 | 06 | 02 | 02 | 09 | 03 | 10 | 10 | 06 | 02 | 09 | 09 | 05 | 01 | 08 | 08 | 04 | 05 | 01 | 01 | 08 | 08 | 04 | 04 | 00 | 03 | 10 | 10 | 06 | 08 | 04 | 04 | 00 | | | | | | | |
| 46 | 06 | 02 | 02 | 09 | 02 | 09 | 09 | 05 | 02 | 09 | 09 | 05 | 05 | 01 | 01 | 08 | 02 | 09 | 09 | 05 | 01 | 08 | 08 | 04 | 00 | 07 | 07 | 03 | 04 | 00 | 00 | 07 | 07 | 03 | 03 | 10 | 02 | 09 | 09 | 05 | 07 | 03 | 03 | 10 | | | | | | | |
| 48 | 05 | 01 | 01 | 08 | 01 | 08 | 08 | 04 | 01 | 08 | 08 | 04 | 04 | 00 | 00 | 07 | 01 | 08 | 08 | 04 | 00 | 07 | 07 | 03 | 10 | 06 | 06 | 02 | 03 | 10 | 10 | 06 | 06 | 02 | 02 | 09 | 01 | 08 | 08 | 04 | 06 | 02 | 02 | 09 | | | | | | | |
| 50 | 04 | 00 | 00 | 07 | 00 | 07 | 07 | 03 | 00 | 07 | 07 | 03 | 03 | 10 | 10 | 06 | 00 | 07 | 07 | 03 | 07 | 03 | 03 | 10 | 09 | 05 | 05 | 01 | 02 | 09 | 09 | 05 | 02 | 09 | 09 | 05 | 00 | 07 | 07 | 03 | 05 | 01 | 01 | 08 | | | | | | | |
| 52 | | | | | 07 | 03 | 03 | 10 | 10 | 06 | 06 | 02 | 02 | 09 | 09 | 05 | 10 | 06 | 06 | 02 | 06 | 02 | 02 | 09 | 08 | 04 | 04 | 00 | 01 | 08 | 08 | 04 | 01 | 08 | 08 | 04 | 10 | 06 | 06 | 02 | 01 | 08 | 08 | 04 | | | | | | | |
| 54 | | | | | 06 | 02 | 02 | 09 | 09 | 05 | 05 | 01 | 01 | 08 | 08 | 04 | 09 | 05 | 05 | 01 | 05 | 01 | 01 | 08 | 07 | 03 | 03 | 10 | 00 | 07 | 07 | 03 | 00 | 07 | 07 | 03 | 09 | 05 | 05 | 01 | 00 | 07 | 07 | 03 | | | | | | | |
| 56 | | | | | 05 | 01 | 01 | 08 | 08 | 04 | 04 | 00 | 00 | 07 | 07 | 03 | 08 | 04 | 04 | 00 | 04 | 00 | 00 | 07 | 03 | 10 | 10 | 06 | 10 | 06 | 06 | 02 | 10 | 06 | 06 | 02 | 08 | 04 | 04 | 00 | 10 | 06 | 06 | 02 | | | | | | | |

| Инв. № дубликата | | Изм. | | | | | | | | | | |
|---|---|---|---|---|---|---|---|---|---|---|---|---|
| Инв. № подлинника | 278 | № изв. | | | | | | | | | | |

Продолжение табл. 4

| L | d | | | | | | | | | |

Продолжение табл. 4

| L | d | | | | | | | | | | | | | | | | | | | | | | | | | | | | | | | | | | | | | | | | | | | |
|---|---|---|---|---|---|---|---|---|---|---|---|---|---|---|---|---|---|---|---|---|---|---|---|---|---|---|---|---|---|---|---|---|---|---|---|---|---|---|---|---|---|---|---|---|
| | M5 | | | | M6 | | | | M8 | | | | M10 | | | | M12x1,5 | | | | M14x1,5 | | | | M16x1,5 | | | | M18x1,5 | | | | M20x1,5 | | | | M22x1,5 | | | | M24x1,5 | | | |
| | Контрольные числа (КЧ) | | | | | | | | | | | | | | | | | | | | | | | | | | | | | | | | | | | | | | | | | | | |
| | 1 | 2 | 3 | 4 | 1 | 2 | 3 | 4 | 1 | 2 | 3 | 4 | 1 | 2 | 3 | 4 | 1 | 2 | 3 | 4 | 1 | 2 | 3 | 4 | 1 | 2 | 3 | 4 | 1 | 2 | 3 | 4 | 1 | 2 | 3 | 4 | 1 | 2 | 3 | 4 | 1 | 2 | 3 | 4 |
| 104 | | | | | | | | | | | | | 07 | 03 | 03 | 10 | 09 | 05 | 05 | 01 | 03 | 10 | 10 | 06 | 07 | 03 | 03 | 10 | 06 | 02 | 02 | 09 | 03 | 10 | 10 | 06 | 09 | 05 | 05 | 01 | 03 | 10 | 10 | 06 |
| 108 | | | | | | | | | | | | | | | | | 08 | 04 | 04 | 00 | 02 | 09 | 09 | 05 | 06 | 02 | 02 | 09 | 05 | 01 | 01 | 08 | 02 | 09 | 09 | 05 | 08 | 04 | 04 | 00 | 02 | 09 | 09 | 05 |
| 112 | | | | | | | | | | | | | | | | | 07 | 03 | 03 | 10 | 01 | 08 | 08 | 04 | 05 | 01 | 01 | 08 | 04 | 00 | 00 | 07 | 01 | 08 | 08 | 04 | 07 | 03 | 03 | 10 | 01 | 08 | 08 | 04 |
| 116 | | | | | | | | | | | | | | | | | 06 | 02 | 02 | 09 | 00 | 07 | 07 | 03 | 04 | 00 | 00 | 07 | 03 | 10 | 10 | 06 | 00 | 07 | 07 | 03 | 06 | 02 | 02 | 09 | 00 | 07 | 07 | 03 |
| 120 | | | | | | | | | | | | | | | | | 05 | 01 | 01 | 08 | 07 | 03 | 03 | 10 | 03 | 10 | 10 | 06 | 02 | 09 | 09 | 05 | 07 | 03 | 03 | 10 | 05 | 01 | 01 | 08 | 10 | 06 | 06 | 02 |
| 124 | | | | | | | | | | | | | | | | | 04 | 00 | 00 | 07 | 06 | 02 | 02 | 09 | 02 | 09 | 09 | 05 | 01 | 08 | 08 | 04 | 06 | 02 | 02 | 09 | 04 | 00 | 00 | 07 | 06 | 02 | 02 | 09 |
| 128 | | | | | | | | | | | | | | | | | | | | | 05 | 01 | 01 | 08 | 01 | 08 | 08 | 04 | 00 | 07 | 07 | 03 | 05 | 01 | 01 | 08 | 03 | 10 | 10 | 06 | 05 | 01 | 01 | 08 |
| 132 | | | | | | | | | | | | | | | | | | | | | 04 | 00 | 00 | 07 | 08 | 04 | 04 | 00 | 10 | 06 | 06 | 02 | 04 | 00 | 00 | 07 | 02 | 09 | 09 | 05 | 04 | 00 | 00 | 07 |
| 136 | | | | | | | | | | | | | | | | | | | | | 03 | 10 | 10 | 06 | 07 | 03 | 03 | 10 | 09 | 05 | 05 | 01 | 03 | 10 | 10 | 06 | 01 | 08 | 08 | 04 | 03 | 10 | 10 | 06 |
| 140 | | | | | | | | | | | | | | | | | | | | | 02 | 09 | 09 | 05 | 06 | 02 | 02 | 09 | 08 | 04 | 04 | 00 | 02 | 09 | 09 | 05 | 03 | 10 | 10 | 06 | 02 | 09 | 09 | 05 |
| 144 | | | | | | | | | | | | | | | | | | | | | | | | | 05 | 01 | 01 | 08 | 04 | 00 | 00 | 07 | 01 | 08 | 08 | 04 | 02 | 09 | 09 | 05 | 01 | 08 | 08 | 04 |
| 148 | | | | | | | | | | | | | | | | | | | | | | | | | 04 | 00 | 00 | 07 | 03 | 10 | 10 | 06 | 00 | 07 | 07 | 03 | 01 | 08 | 08 | 04 | 00 | 07 | 07 | 03 |

## ЛИСТ РЕГИСТРАЦИИ ИЗМЕНЕНИЙ

| № изм. | Номера страниц | | | | Номер "Изв. об изм." | Подпись | Дата | Срок введения изменения |
|---|---|---|---|---|---|---|---|---|
| | Измененных | Замененных | Новых | Аннулированных | | | | |
| 1 | 1 | – | – | – | 9663 | | 14.07.86 | 01.01.87 |
| 2 | 2, 7, 8 | – | – | – | 9869 | | 03.03.90 | 01.07.90 |
| 3 | 1 | — | — | — | 11819 | | 19.03.97г. | |

Инвентарный № 278

АРМАДА ЗАВОД ВОЕННОГО КРЕПЕЖА